BUKWOOD

Инструкция по сборке

«Домик мечты» арт. 1006

двухъярусная кровать

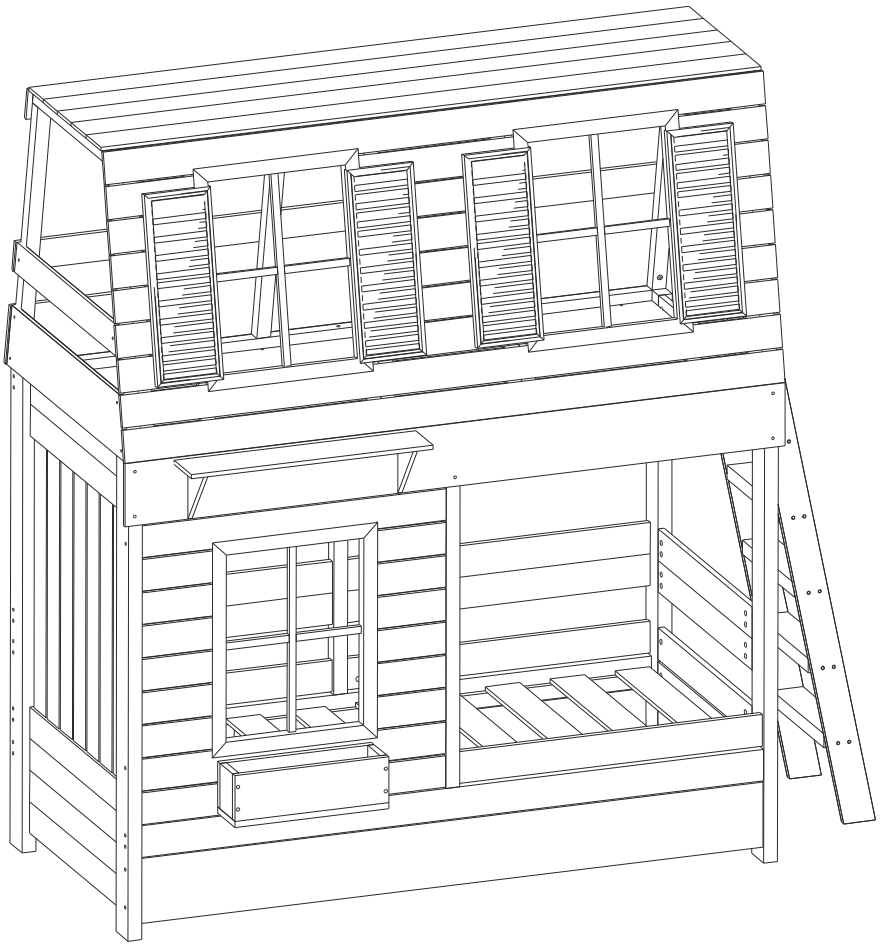

Артикул 1006

Габаритные размеры: 1900 x 900 x 2250 мм (ШхГхВ)

Спальное место: 1800 x 800 мм

СЕРТИФИКАТЫ СООТВЕТСТВИЯ

Продукция изготовлена в соответствии с техническими условиями:
ТУ 5818-001-05706012-2016 Мебель детская»

Соответствует требованиям:
ТР ТС 025/2012 « О безопасности мебельной продукции»
ГОСТ 19917-2014 «Мебель для сидения и лежания. Общие технические условия»
ГОСТ 16371-2014 «Мебель. Общие технические условия.

ИНФОРМАЦИЯ ДЛЯ ОЗНАКОМЛЕНИЯ

Внимание! Фабрика оставляет за собой право заменять фурнитуру на аналогичную и вносить некоторые конструктивные изменения, не ухудшающие внешний вид и не влияющие на функциональные свойства изделия.

Внимание! На деталях возможно наличие белой производственной пыли. Пыль легко убирается при помощи влажной и мягкой ткани из микрофибры.

Внимание! При самостоятельной сборке весь крепеж должен вкручиваться строго с определённым усилием. Необходимо помнить, что все крепежные элементы (эксцентрики, евровинты) должны быть вкручены на одном уровне с деревянными элементами. Всеэлементы конструкции должны быть надежно закреплены. Каждая деталь несет определенную нагрузку и любые изменения недопустимы!

Внимание! Мы постарались сделать все возможное, чтобы конструкция кроватки была безопасна. Если ваши детки еще маленькие, пожалуйста, присматривайте за ними, когда они находятся на верхнем ярусе кроватки и обязательно убирайте лесенку наверх во время вашего отсутствия.

ГАРАНТИЙНЫЙ ТАЛОН

Предприятие изготовитель гарантирует соответствие мебели требованиям:

ТУ 5818-001-05706012-2016 «Мебель детская»
ТР ТС 025/2012 «О безопасности мебельной продукции, ГОСТ 19917-2014 «Мебель для сидения и лежания. Общие технические условия, ГОСТ 16371-2014 «Мебель. Общие технические условия» при соблюдении условий транспортировки, хранения, сборки и эксплуатации.

Гарантийный срок эксплуатации - 24 месяца.
Срок службы – 10 лет.

Предъявление настоящего гарантийного талона дает Вам право на бесплатную замену деталей и узлов, имеющих дефекты производственного характера.

Массив дерева м МДФ являются природными продуктами и поэтому могут иметь различные узоры и цветовые нюансы. Неравномерность узоров, отличие расцветки отдельных частей мебели или небольшие сучки допустимы для всех деревянных изделий. Это не может быть причиной для рекламаций. За механические повреждения, возникшие при самостоятельной транспортировке, самостоятельной сборке или хранении в не рекомендуемых условиях, предприятие изготовитель ответственности не несет. Замена деталей и узлов в этом случае осуществляется за дополнительную плату.

Претензии принимаются при предъявлении гарантийного талона (копии).
Талон необходимо сохранять в течение всего гарантийного срока.

С условиями гарантийного обслуживания ознакомлен: _____ **подпись покупателя**

Фабрика детской мебели БукВуд
тел.: 8 (800) 350-65-40, e-mail: info@bukwood.ru;
сайт: www.bukwood.ru

СБОРКА КОНСТРУКЦИИ

Решать сложную, но увлекательную задачу по сборке кроватки проще, если имеются навыки в подобной деятельности, но если Вы никогда этим не занимались, рекомендуем пригласить специалиста по сборке мебели.

Процесс самостоятельной сборки рекомендуем производить вдвоем. Прежде чем начать сборку, пожалуйста, ознакомьтесь с инструкцией и посмотрите последовательность. В такой последовательности Вам будет проще понять как правильно разложить детали перед сборкой и ускорить процесс.

Для того чтобы сборка прошла без заминки, Вам потребуются: крестовая отвертка, шестигранный ключ (входит в комплект фурнитуры), с шуруповёртом вам будет намного проще и быстрее, но если его нет - не страшно.

Позаботьтесь, чтобы поверхность, на которой Вы собираете, была твердой и ровной.
Советуем проводить сборку на картоне от упаковки.

Обратите внимание! В кроватке "Домик мечты" (арт. 1006) детали № 17-30 и 32 выполнены из окрашенного МДФ полностью или частично.
Все отверстия в деталях уже подготовлены для итоговой сборки изделия.

Для законченного и аккуратного вида, мы приложили к крепежу мебельные заглушки и наклейки, которые закроют все шляпки евровинтов и эксцентриков, а так же дополнительные отверстия после сборки Вашей кроватки мечты!

Мы постарались сделать инструкцию по сборке понятной и доступной, но если в процессе у вас возникнут вопросы, то мы будем рады помочь на любом этапе - просто позвоните **8 (800) 350-65-40** или напишите нам **info@bukwood.ru**

Главное помните - нет невыполнимых задач!

Рекомендации по уходу и эксплуатации

1. Для того, чтобы изделие всегда радовало Вас своим внешним видом, за ним следует бережно ухаживать. Протирать только мягкими тканями.

2. Не стоит использовать моющие жидкости и абразивные порошки, так как они могут повредить покрытие. При покупке средств для ухода за мебелью выбирайте натуральный состав. Конструкцию следует беречь от попадания ацетона, растворителей и других химических и чистящих веществ.

3. Сухую чистку мебели можно проводить с помощью пылесоса только с насадкой "мягкая щетка".

4. Старайтесь защищать изделия от механических повреждений и ударов.

5. Не располагайте изделия рядом с любыми нагревательными элементами, так как это может привести к деформации и появлению трещин.

6. В помещении, где находится изделие рекомендуется поддерживать оптимальную влажность 45-60% при температуре 18-25 градусов (кстати, это полезно и для человека).

7. Не стоит подвергать конструкцию несвойственной нагрузке.
Нагрузка должна распределяться равномерно и не превышать допустимую норму по ТУ 5618-001-184538793-2016 "МЕБЕЛЬ ДЕТСКАЯ". МДФ - 100 кг на каждый ярус.

8. Не стоит ставить мокрые, холодные и горячие предметы на поверхность, это может привести к образованию пятен и деформации.

9. Рекомендуем периодически (не реже 1 раза в пол года) подкручивать крепеж. Следует вовремя заменять износившуюся фурнитуру, во избежание серьезных поломок частей конструкции.

10. Качество и комплектность изделия рекомендуется проверять в распакованном виде.
Сборка изделий производится согласно порядку в инструкции.

СОДЕРЖАНИЕ

Всего 15 шагов до волшебства!

- Комплектовочные ведомости деталей и фурнитуры ---- 1
- Сборка торцов кровати ---- 2-3
- Установка боковой стенки на правый торец кровати ---- 4
- Сборка оснований нижнего и верхнего спальных мест ---- 5
- Сборка нижнего яруса кровати ---- 6
- Установка задних стенок на нижний ярус кровати ---- 7
- Установка дна спального места ---- 8
- Установка окна в переднюю стенку ---- 9
- Установка блока с окном и передней стенки ---- 10
- Сборка крыши ---- 11
- Установка передней стенки крыши и задней обшивки ---- 12
- Установка окон в переднюю стенку крыши ---- 13
- Установка верхнего щита крыши и боковой обшивки ---- 14
- Установка декоративного ящика и лестницы ---- 15

У вас все получится!

Внимание! Кроватка «Домик мечты» собирается как в правом, так и в левом положении. В данной инструкции кроватка собирается в правом положении, это отражено в последовательности сборки.
Лестница на верхний ярус в данной модели устанавливается со стороны либо левого, либо правого торца.

Правое расположение

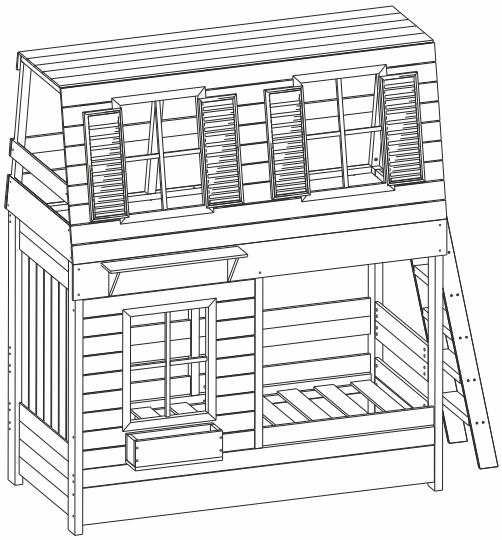

Левое расположение

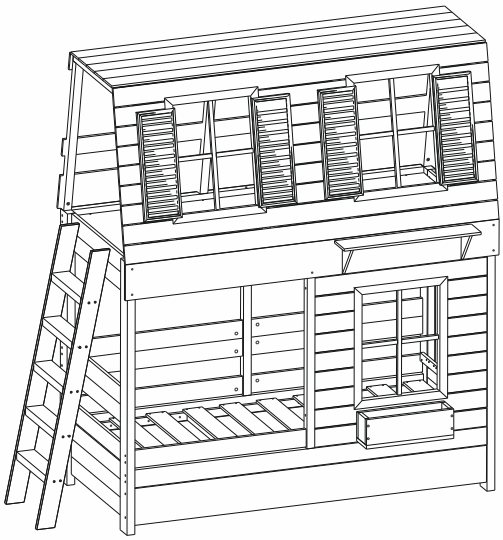

Ну что, начнем?

В процессе сборки Вы будете встречать названия деталей и крепежа, все они имеют номера и артикулы.
Чтобы понимать, о чем идет речь, будет удобно пользоваться таблицами: комплектовочная ведомость деталей/крепежа

КОМПЛЕКТОВОЧНАЯ ВЕДОМОСТЬ ДЕТАЛЕЙ

1 Стойка правая задняя 1х 1368х90х40

2 Стойка правая передняя 1х 1368х90х40

3 Стойка левая передняя 1х 1368х90х40

4 Стойка левая задняя 1х 1368х90х40

5 Ригель нижний передний, задний 2х 1802х90х40

6 Ригель верхний передний, задний 2х 1802х90х40

7 Стойка центральная нижняя передняя 1х 954х40х40

8 Стойка центральная нижняя задняя 1х 954х40х40

9 Стропило вертикальная передняя 2х 818х40х40

10 Стропило вертикальная задняя 2х 818х40х40

11 Стропило вертикальная передняя 2х 818х40х40

12 Стропило вертикальная задняя 2х 818х40х40

13 Стропило горизонтальное 4х 566х40х40

14 Стенка боковая 14х 704х90х18

15 Стенка нижняя передняя, задняя х7 881х90х18

16 Планка дна 4х 800х40х18

17 Фасад ящика 1х 1798х186х18

18 Стенка боковая нижняя в сборе х1 800х702х40

19 Окно в сборе 1х 610х473х24

20 Передняя стенка с оконным проемом в сборе 1х 954х881х40

21 Передняя стенка крыши с оконными проемами в сборе 1х 1912х825х40

22 Окно в сборе 2х 610х473х24

23 Щит крыши 1х 1912х550х40

24 Обшивка боковая 1х 775х90х12

25 Обшивка боковая 1х 882х186х12

26 Обшивка задняя 2х 1912х90х12

27 Обшивка задняя 1х 1912х186х12

28 Обшивка передняя 1х 1912х186х12

29 Ящик декоративный 1х 478х143х156

30 Полка декоративная 1х 700х160х120

31 Лестница 1х 364Х1414Х70

32 * Дно цельное 1800х795х10 2х

33 * Реечное основание 795х53х8 12х (комплектуется отдельно)

34 * Ортопедическое основание (комплектуется отдельно) 1800х795х60 1х

* взависимости от комплектации Вашей кровати

КОМПЛЕКТОВОЧНАЯ ВЕДОМОСТЬ ФУРНИТУРЫ

Евровинт 7х70 68х	Евровинт 7х50 8х	Евровинт 5х50 13х	Дюбель эксцентрика 44х	Дюбель эксцентрика углового 4х	Стяжка эксцентриковая 48х	Усовая гайка 4х
770	750	550	835	845	1513	2020

Винт-саморез 4х	Шкант 8х30 36х	Саморез 3х30 60х	Саморез 3х12 8х	Заглушка евровинта 7х70, 7х50 55х	Заглушка эксцентрика 48х	Заглушка для отверстий D10 6х
650	830	330	312	900	800	700

Накладка-протектор 4х	Ключ шестигранный 3 мм 1х	Ключ шестигранный 4 мм 1х	Крючок 4х	Заглушка для евровинта 5х50 14х	Заглушка-наклейка 54х
300	200	100		500	400

1 Сборка правого торца кровати

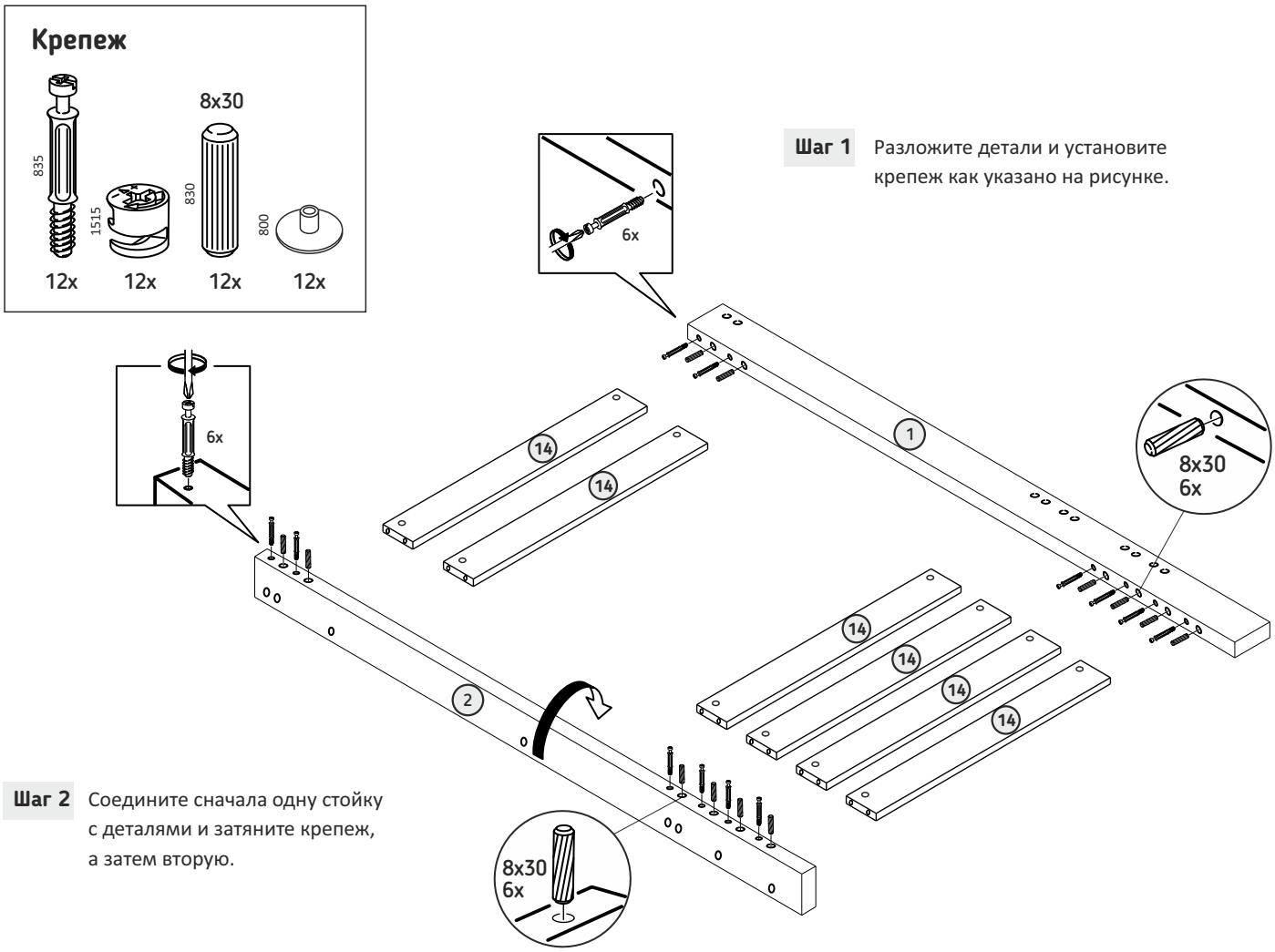

Шаг 1 Разложите детали и установите крепеж как указано на рисунке.

Шаг 2 Соедините сначала одну стойку с деталями и затяните крепеж, а затем вторую.

Шаг 3 Затяните оставшийся крепеж и установите заглушки.

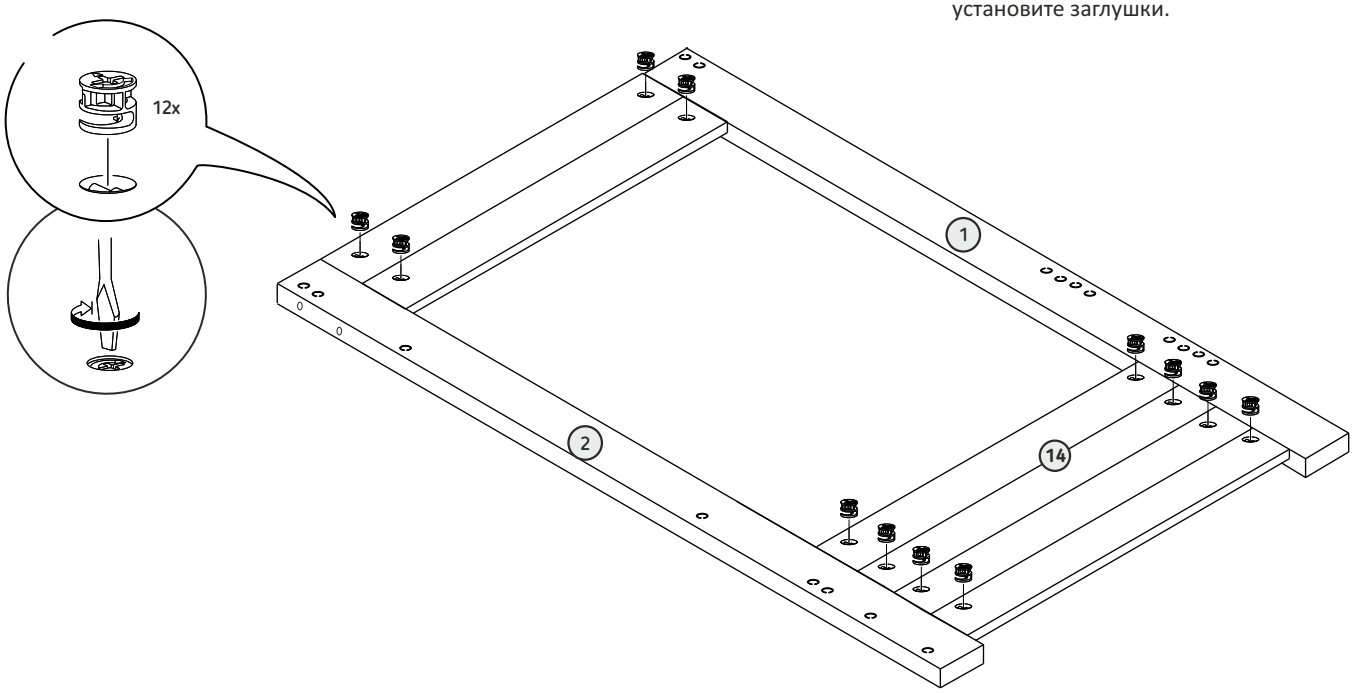

2 Сборка левого торца кровати

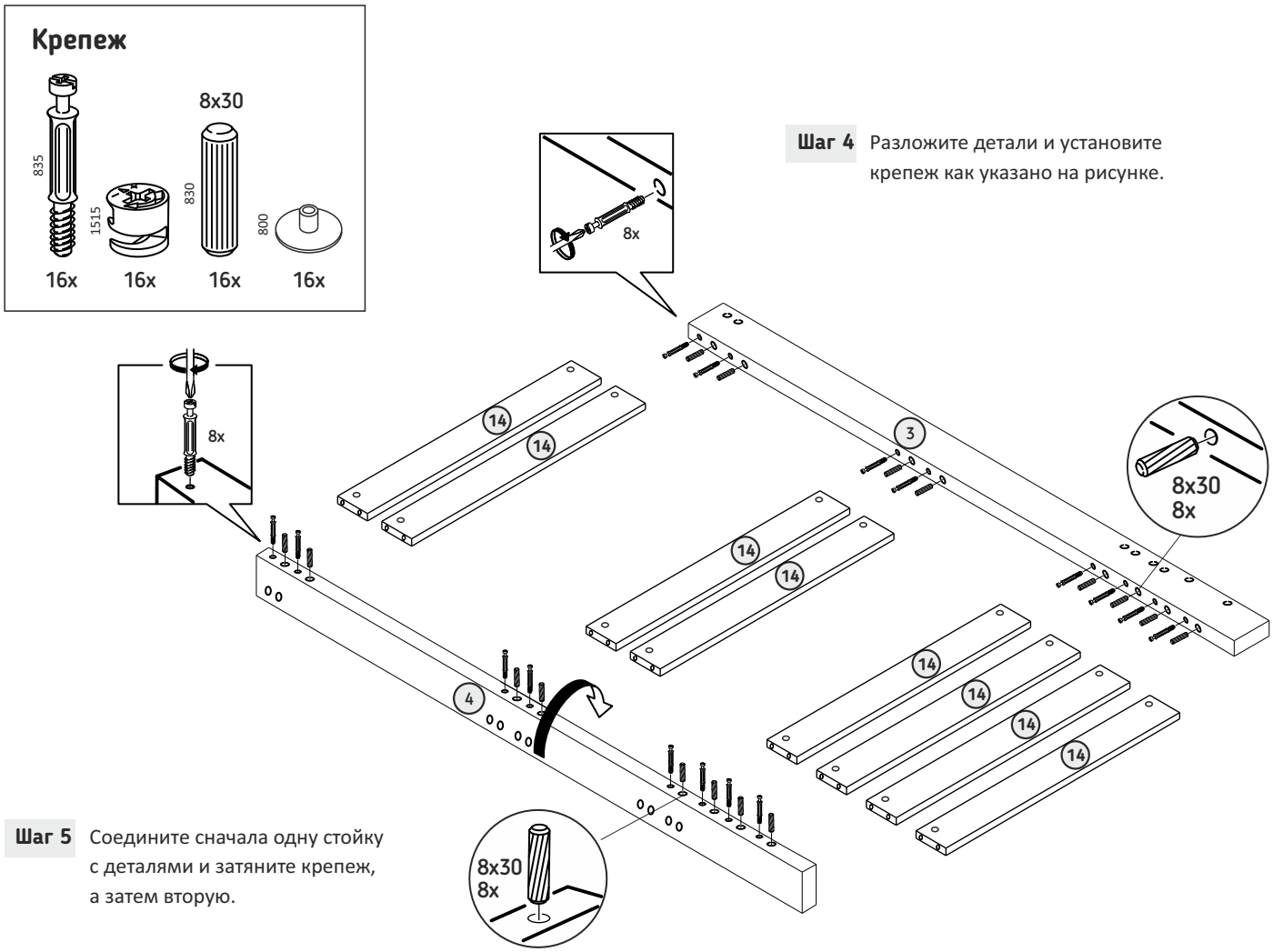

Шаг 4 Разложите детали и установите крепеж как указано на рисунке.

Шаг 5 Соедините сначала одну стойку с деталями и затяните крепеж, а затем вторую.

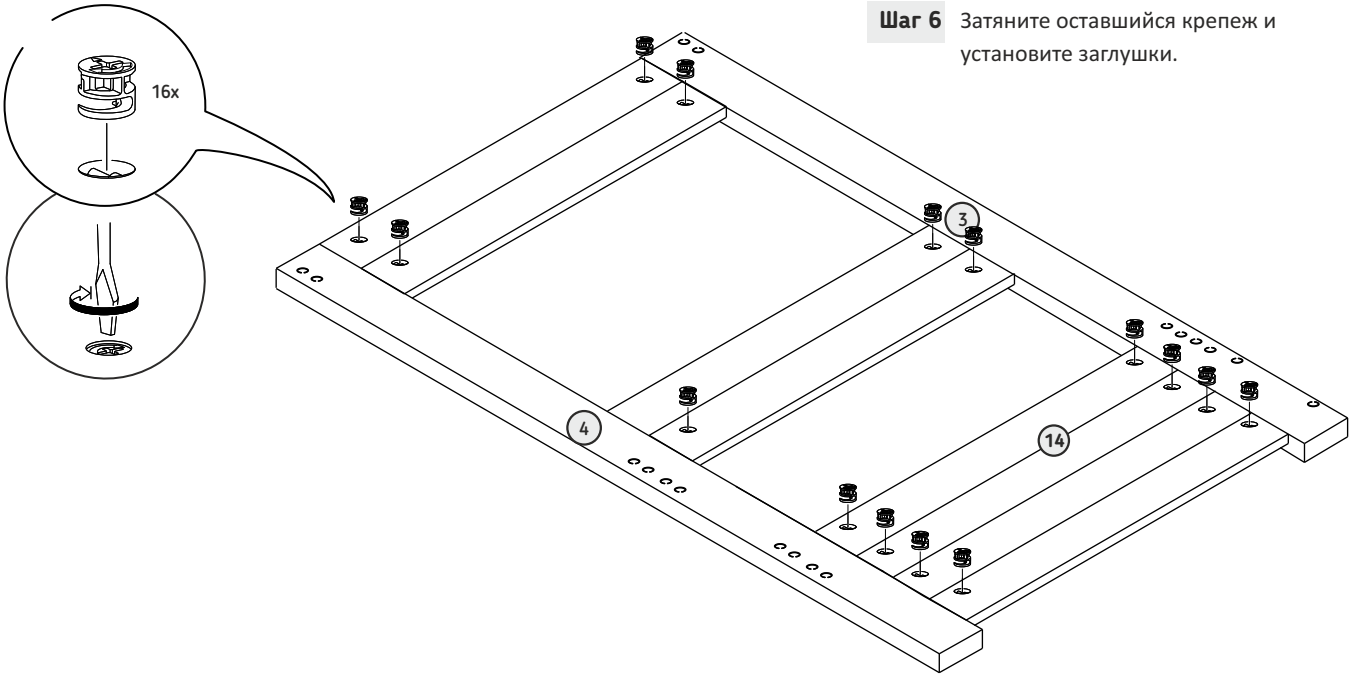

Шаг 6 Затяните оставшийся крепеж и установите заглушки.

3 Установка боковой стенки на правый торец кровати

Крепеж

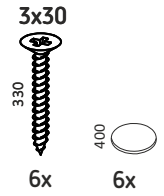

Шаг 7 Установите боковую стенку на собранный правый торец кровати. **Важно!** стенка устанавливается со внутренней стороны. Закрепите соединения с помощью саморезов. Установите заглушки - наклейки.

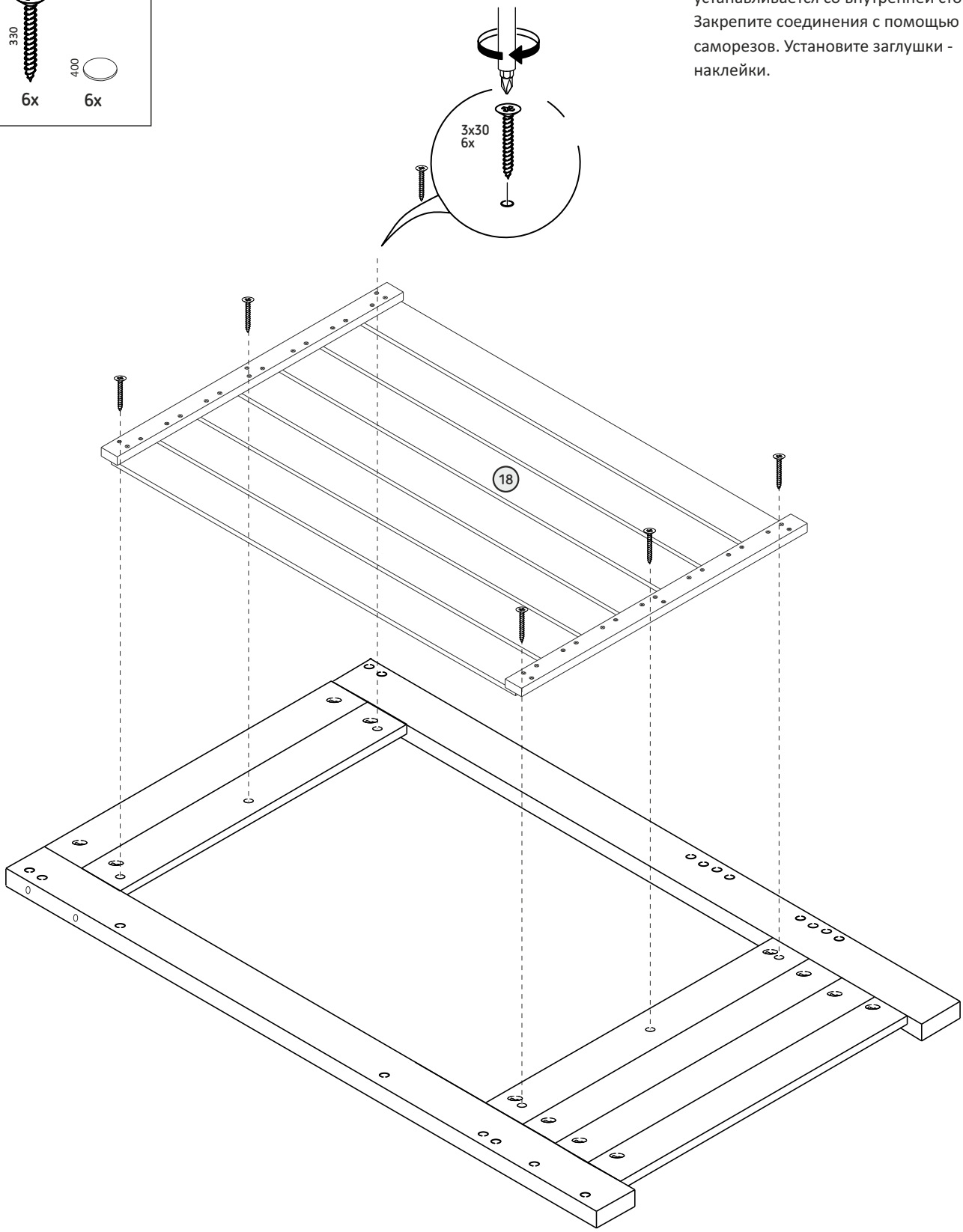

4 Сборка оснований нижнего и верхнего спальных мест

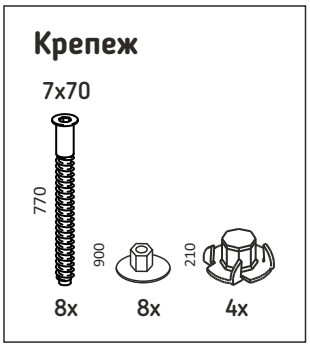

Шаг 8 **Сборка основания нижнего спального места**

Возьмите два одинаковых НИЖНИХ ригеля №5 и установите планки № 16 и закрепите соединения при помощи евровинтов 7*70.
Важно! Центральные малые отверстия должны располагаться сверху, а большие снизу.

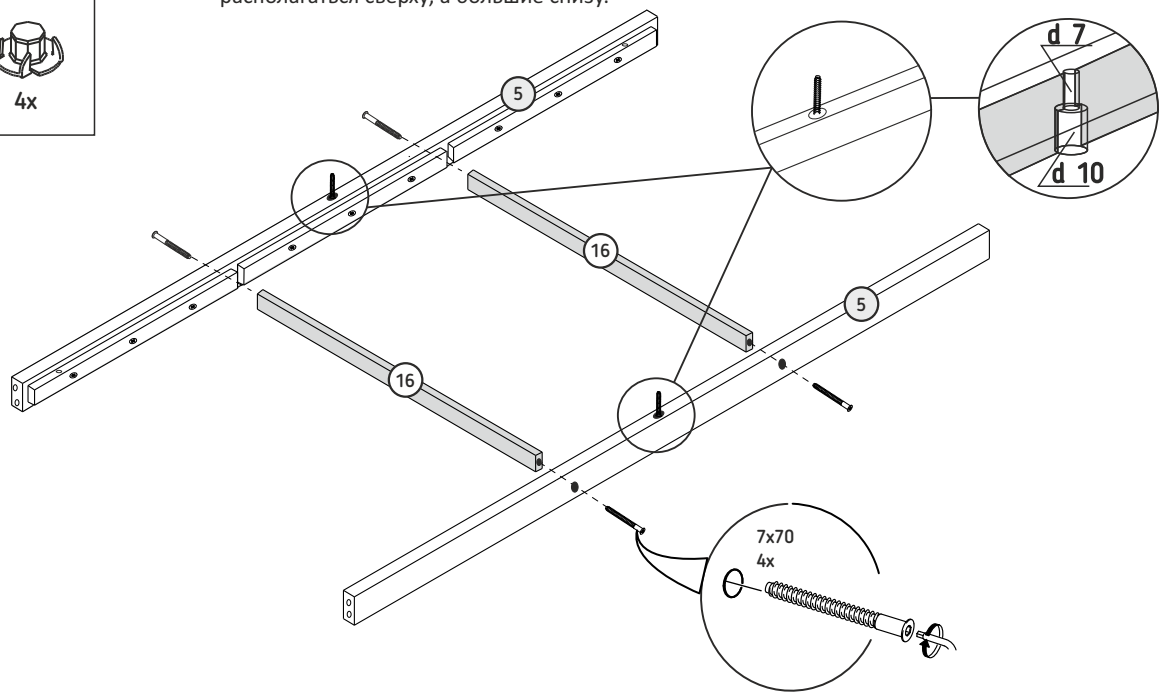

Шаг 9 **Сборка основания верхнего спального места**

Возьмите два одинаковых ВЕРХНИХ ригеля № 6 установите планку дна № 16 и закрепите соединение при помощи евровинта 7x70.
Установите усовую гайку согласно рис. 8 (усовая гайка вбивается молотком в углубление d20).

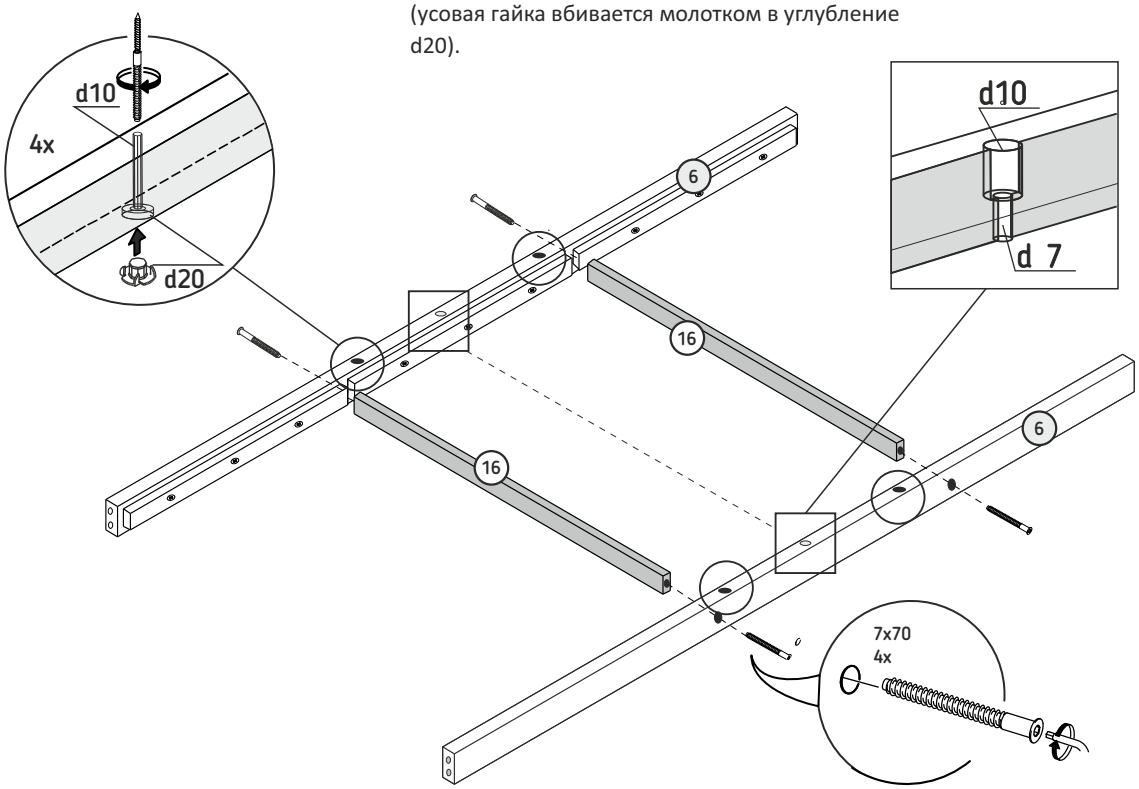

5 Сборка нижнего яруса кровати

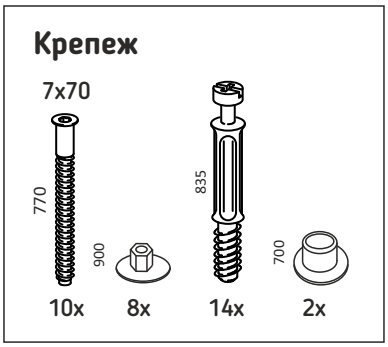

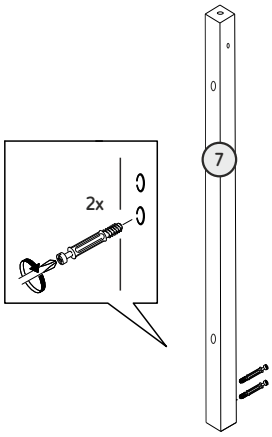

Шаг 10

Расположите торцы кровати, согласно рисунку и соедините их с нижним спальным местом с помощью евровинтов 7*70. Установите заглушки.

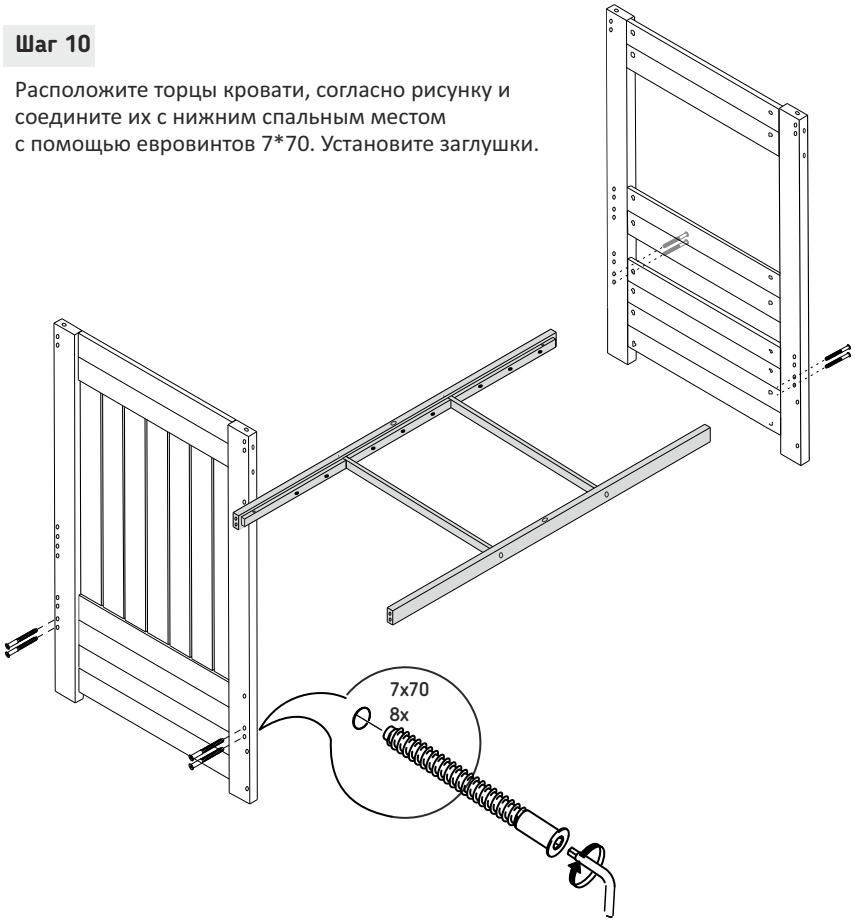

Шаг 11

Расположите на деталях №7 и № 8 крепеж так, как показано на рисунках.

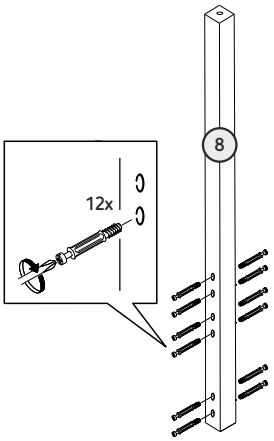

Шаг 12

Установите детали №7 и №8 согласно рисунку и закрепите их при помощи евровинтов 7*70. Установите заглушки.

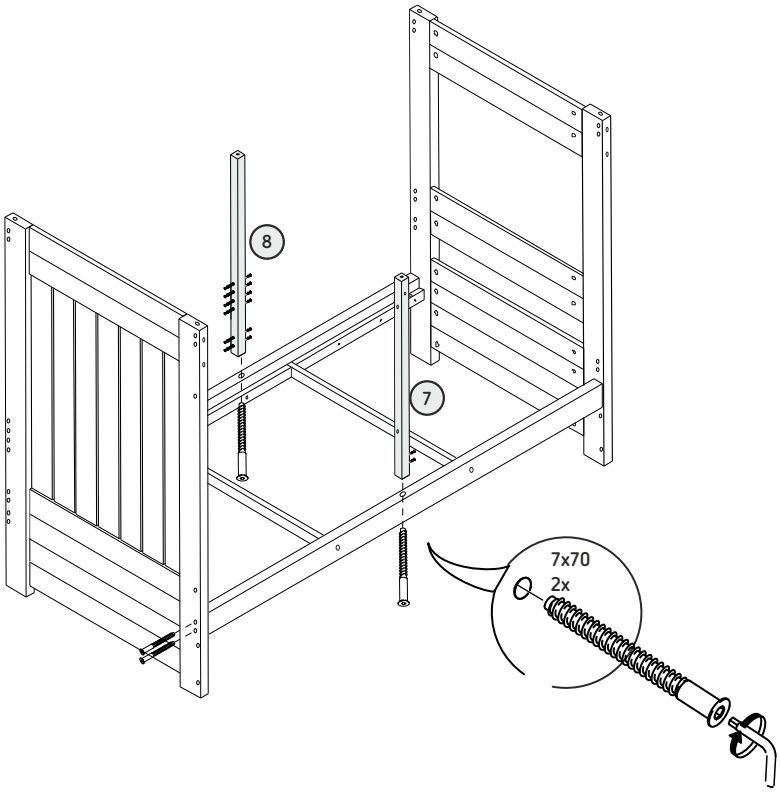

6 Установка задних стенок на нижний ярус кровати

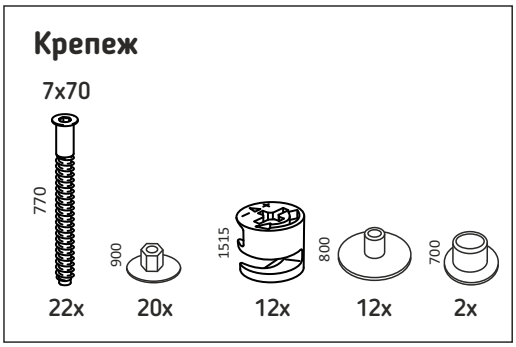

Шаг 13

Собранное верхнее спальное место соедините с торцами кровати и стойками как указано на рисунке при помощи евровинтов 7*70. Установите заглушки.

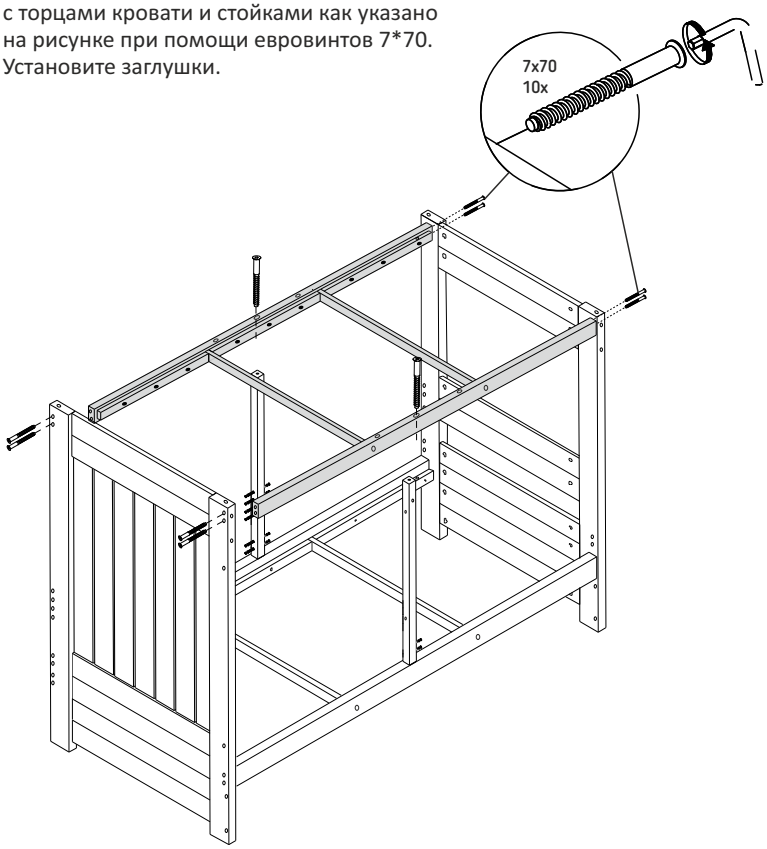

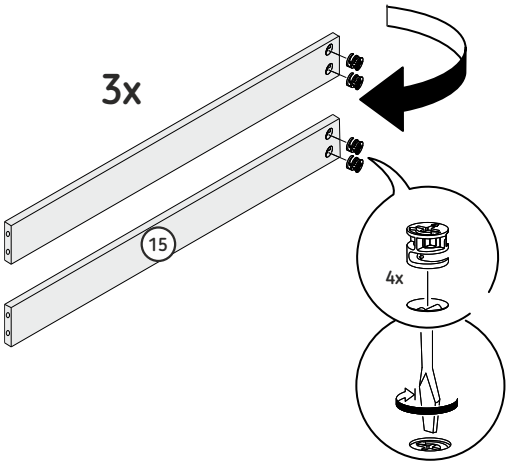

Шаг 14

Установите детали стенок, указанные на рисунках и затяните крепеж, с другой стороны закрепите данные детали при помощи евровинтов 7*70. Установите заглушки.

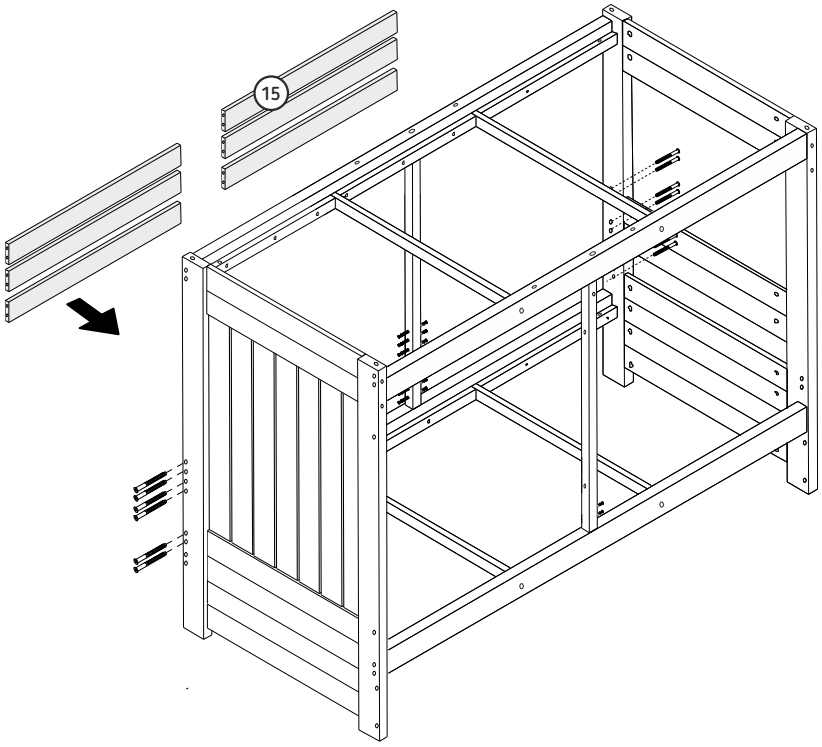

7 Установка дна спального места

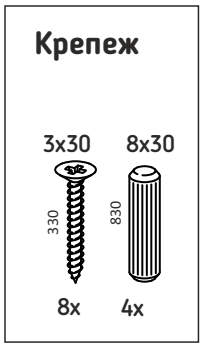

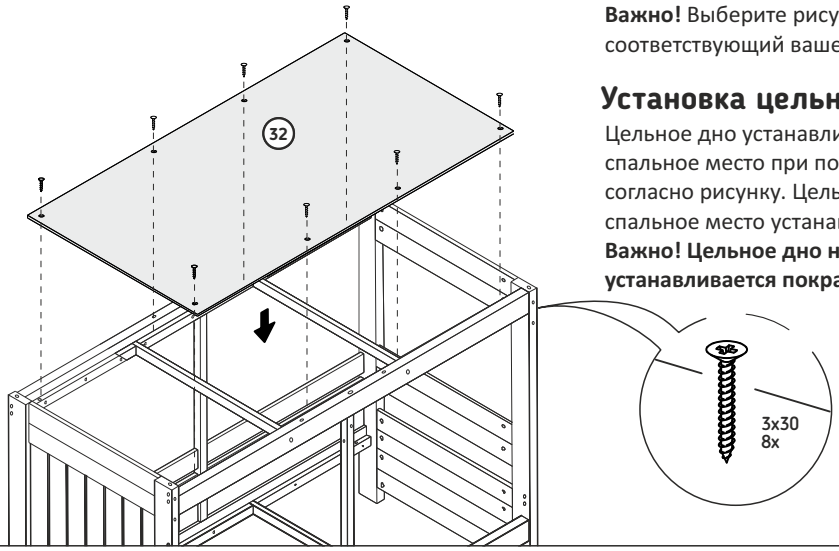

Важно! Выберите рисунок с установкой дна соответствующий вашей комплектации кровати.

Установка цельного дна

Цельное дно устанавливается на верхнее спальное место при помощи саморезов 3x30, согласно рисунку. Цельное дно на нижнее спальное место устанавливается аналогично. **Важно! Цельное дно на спальное место устанавливается покрашенной стороной к низу.**

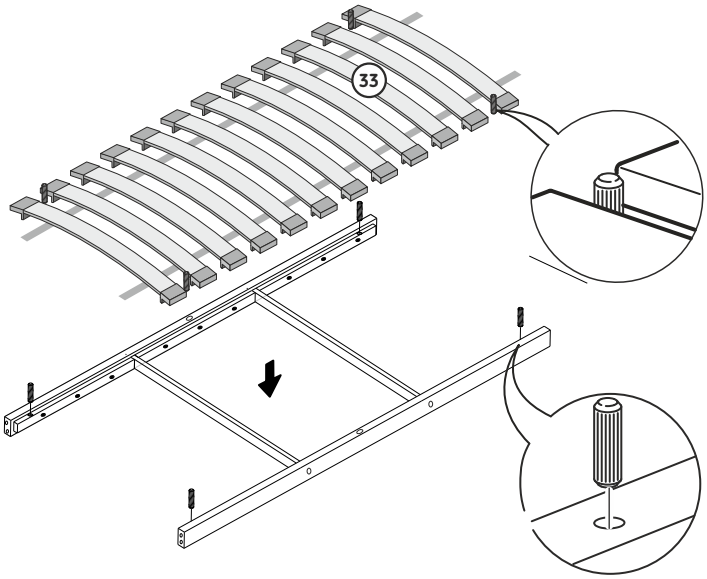

Установка реечного дна

1. Установите латодержатели на ламели с каждой стороны. Ступени на латодержателях должны быть направлены вниз по дуге ламели.
2. Установите шкант в отверстия на планки дна.
3. Равномерно распределите основание.
4. Внимание!!! последние ламели должны зафиксироваться шкантом, согласно схеме.

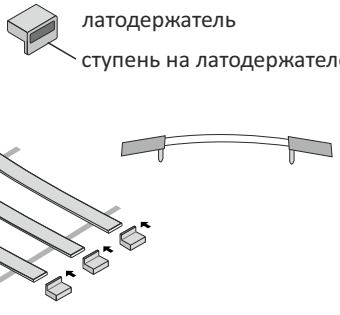

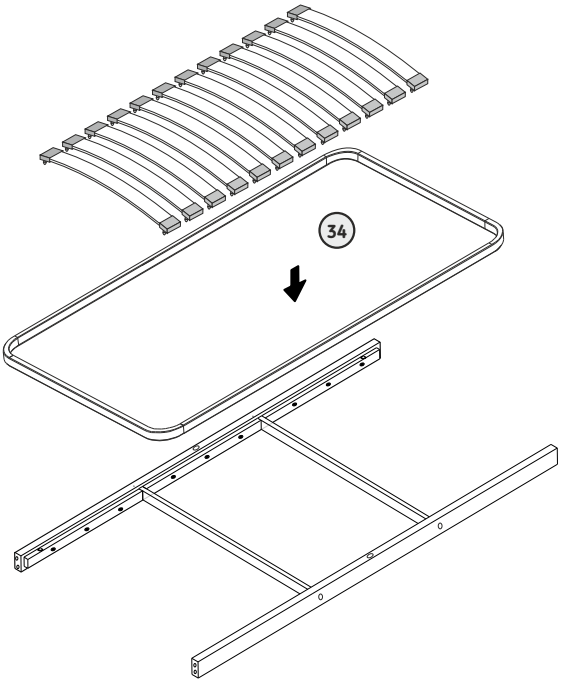

Установка ортопедического основания:

Установить металлический каркас основания на планки дна согласно рисунку.
Установите латодержатели на ламели с каждой стороны. Крепление на латодержатели должно быть направлено вниз по дуге ламели
Собранные ламели установить на металлический каркас основания согласно отверстиям.

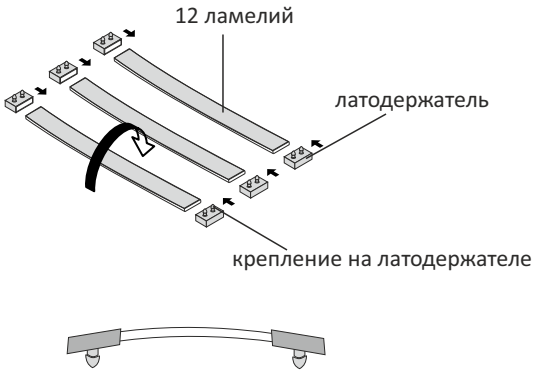

8 Установка окна в переднюю стенку

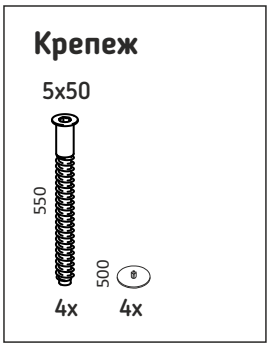

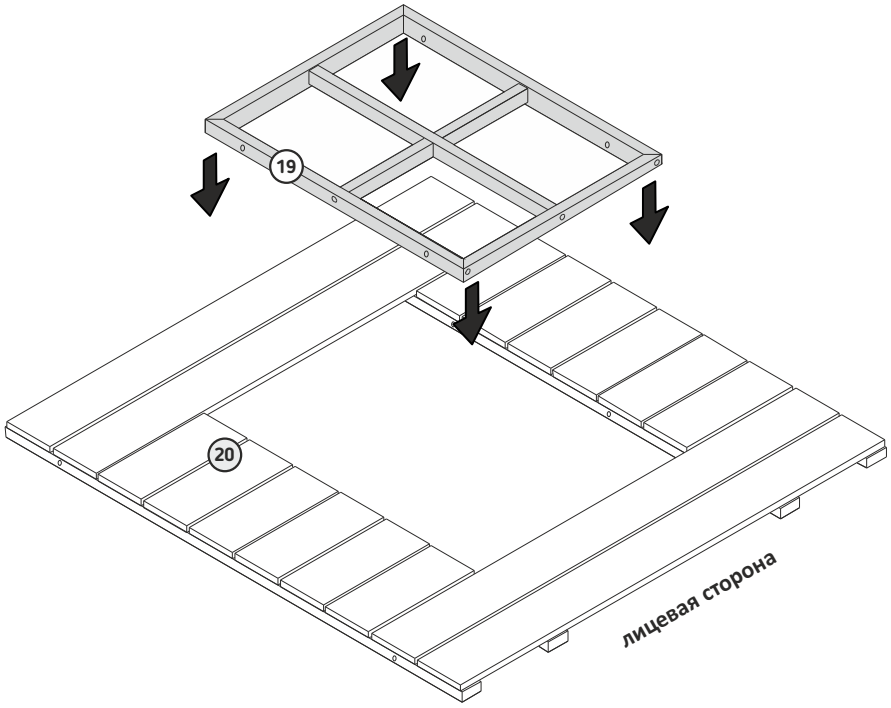

Шаг 15 Установите окно в переднюю стенку согласно рисунку на евровинты 5*50. Установите заглушки.

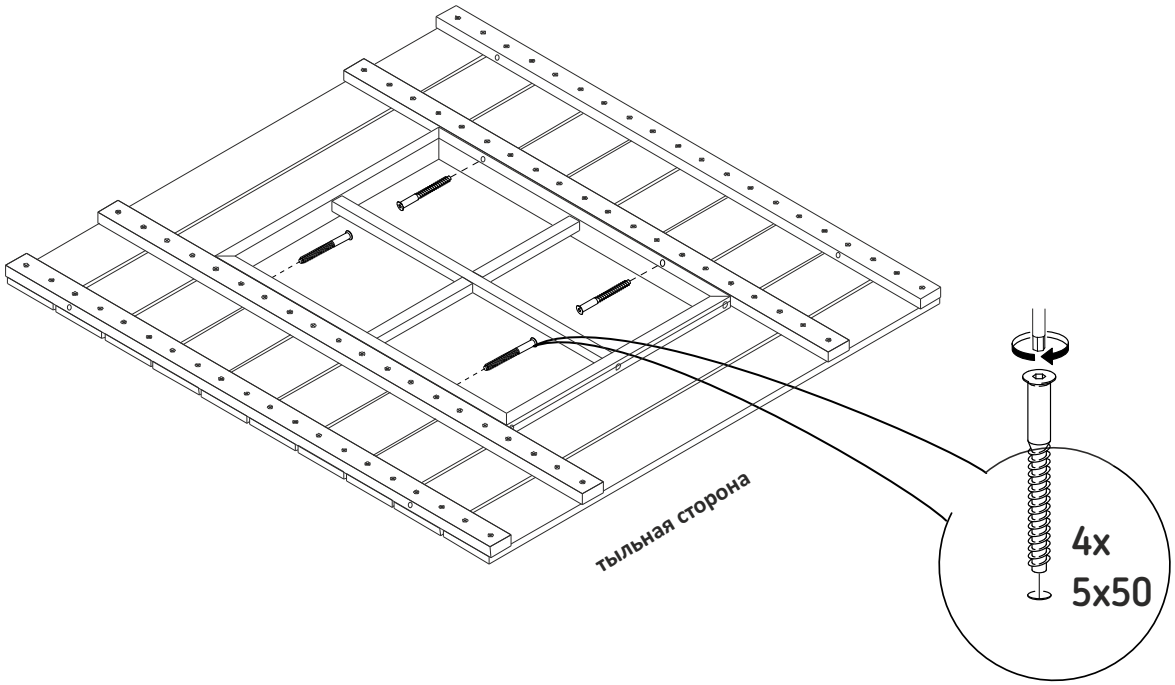

9 Установка блока с окном и передней стенки

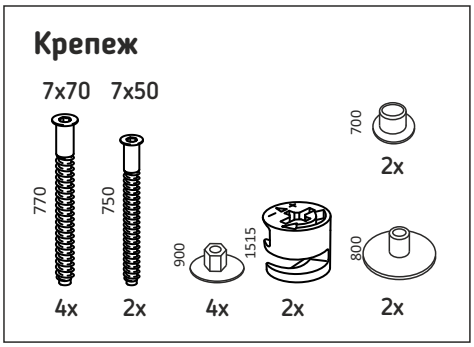

Шаг 16 Установите блок с окном в проем стенки как показано на рисунке и закрепите его попарно с внешней стороны евровинтами 7*70 и с внутренней стороны евровинтами 7*50. Установите заглушки.

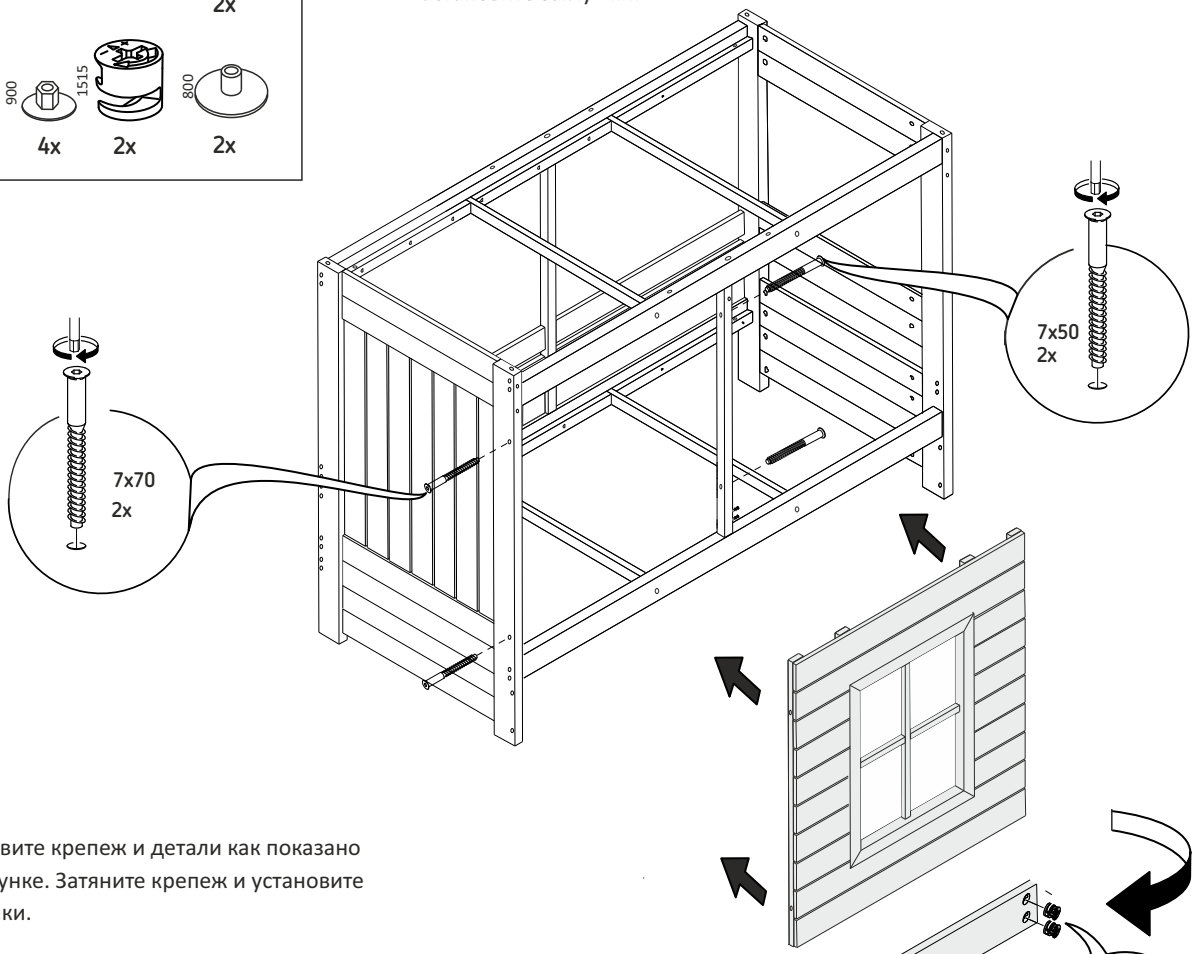

Шаг 17 Установите крепеж и детали как показано на рисунке. Затяните крепеж и установите заглушки.

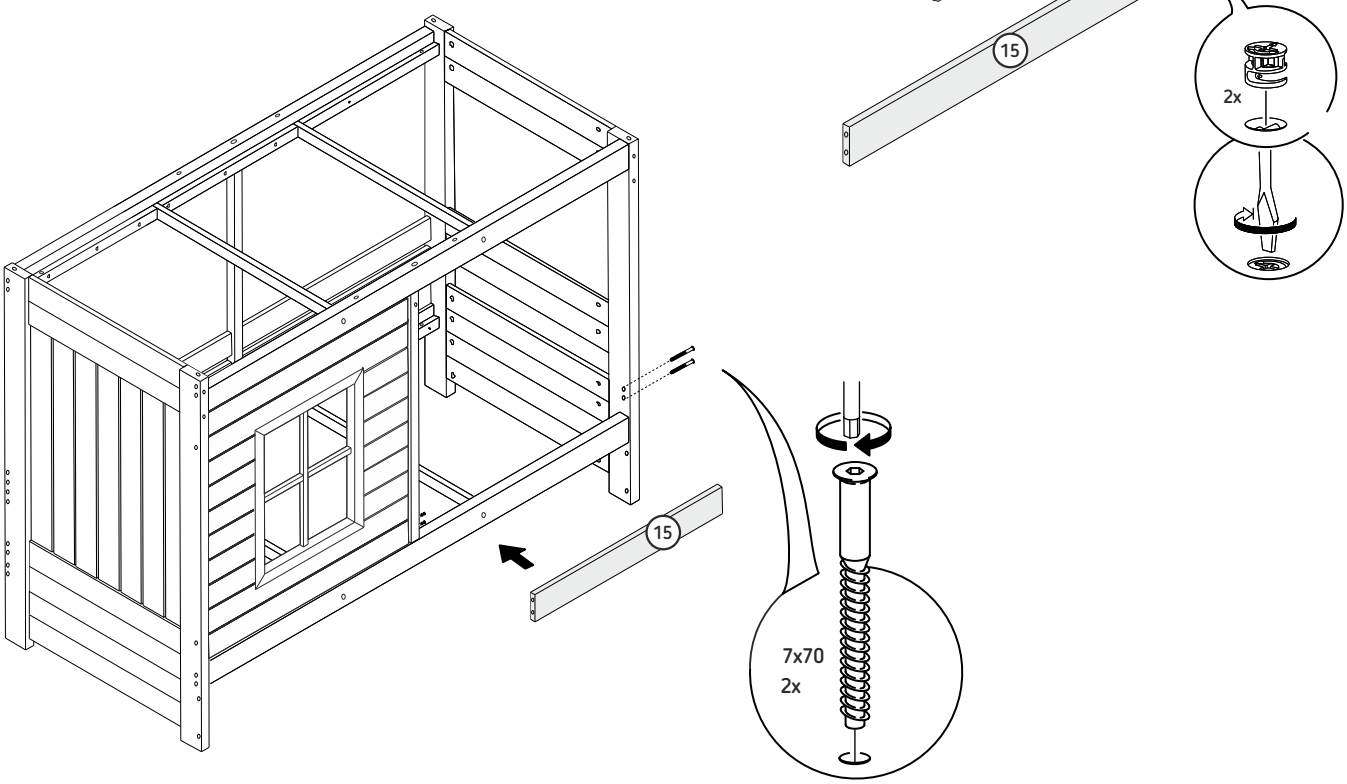

10 Сборка крыши

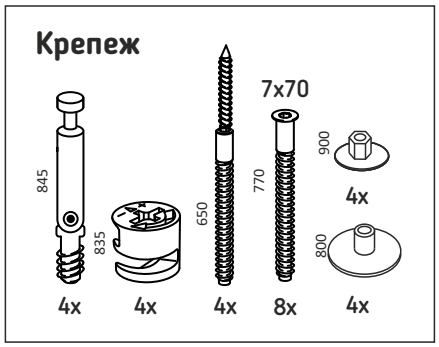

Шаг 18 Соедините детали как показано на рисунке. Установите стропила на торцы стоек. Затяните соединение.
В стропила № 11 и 12 ввинтите винт - саморез, закрутите стропила.
Установите горизонтальные стропила, соедините с помощью евровинта7-70.
Установите заглушки.

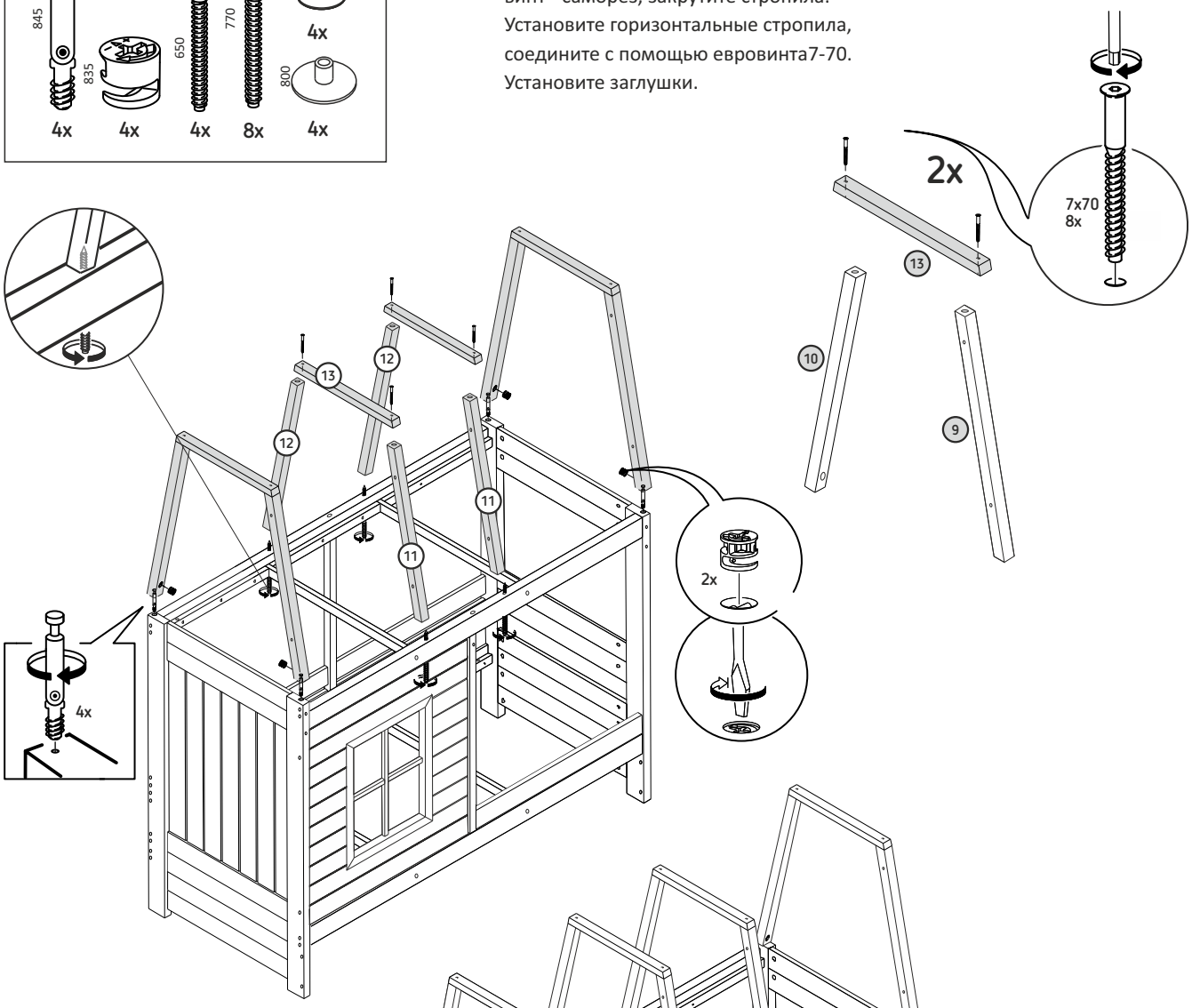

Шаг 19 Установите деталь и крепеж, как показано на рисунке. Закрепите крепеж и установите заглушки.

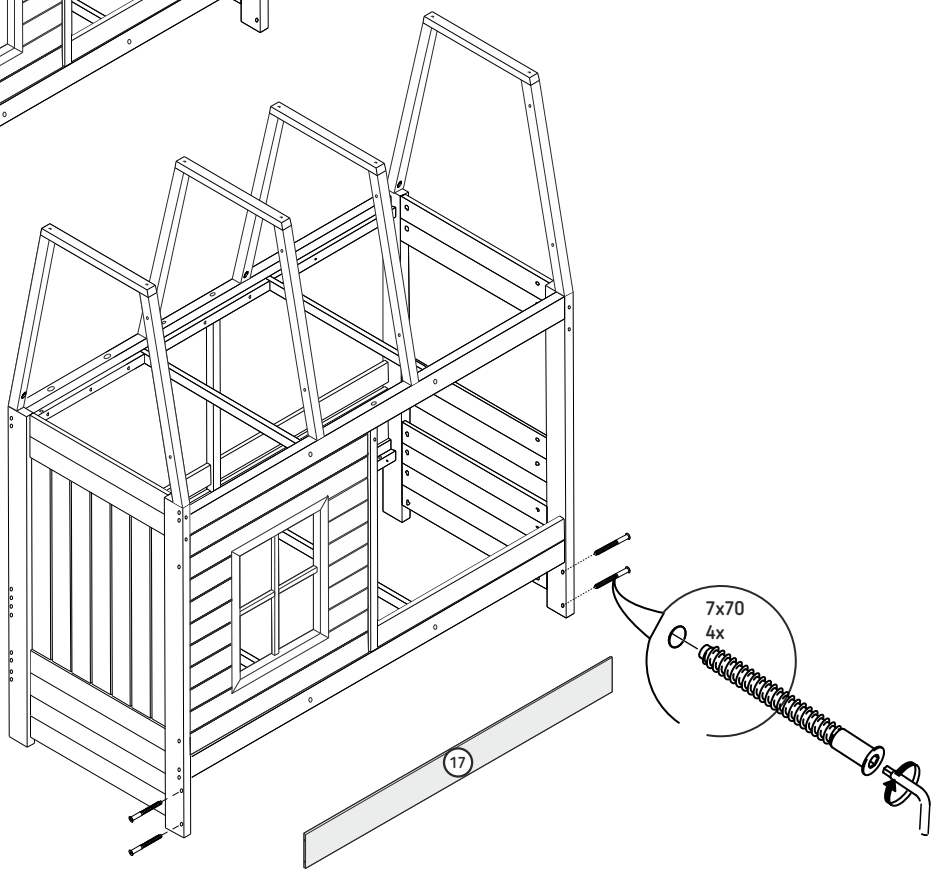

11 Установка передней стенки крыши и задней обшивки

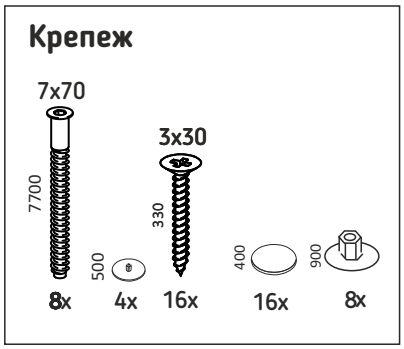

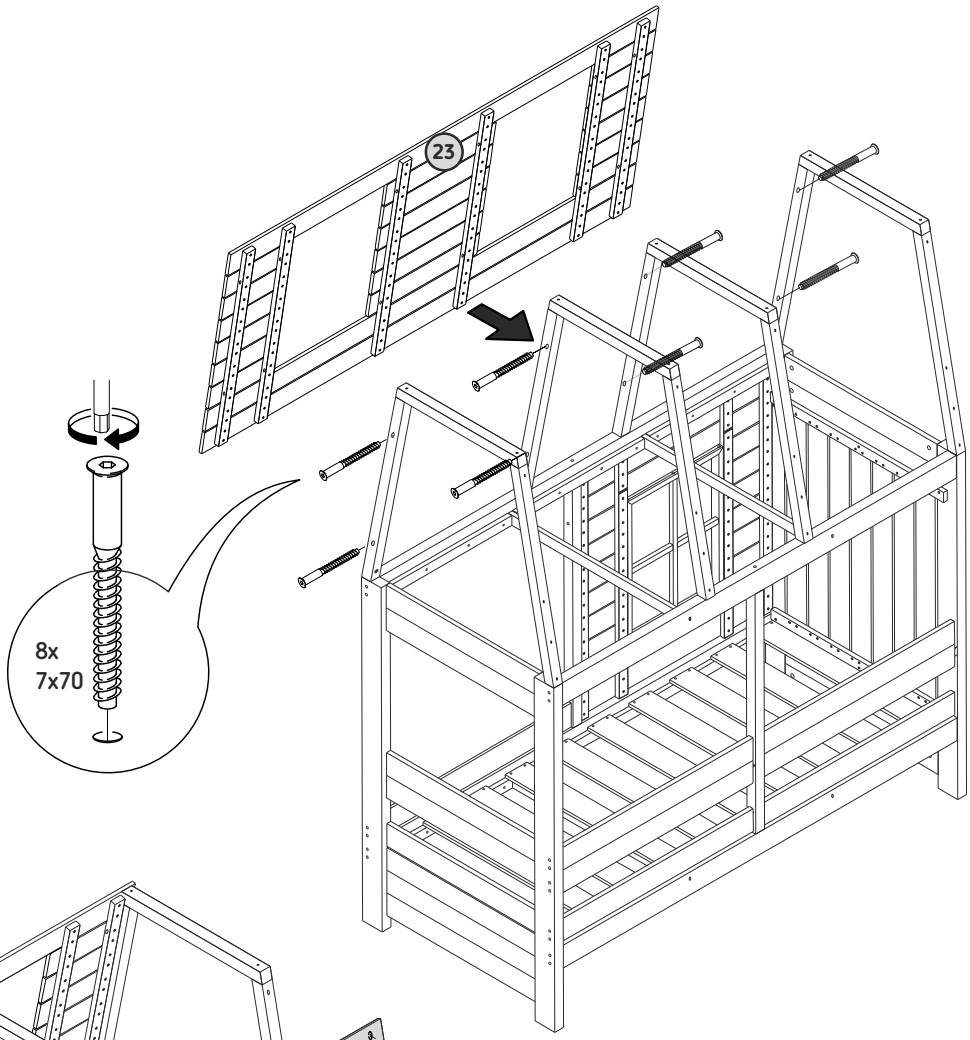

Шаг 20

Установите блок с окнами, как показано на рисунке. Закрепите его к стропилам крыши с помощью евровинтов. Установите заглушки.

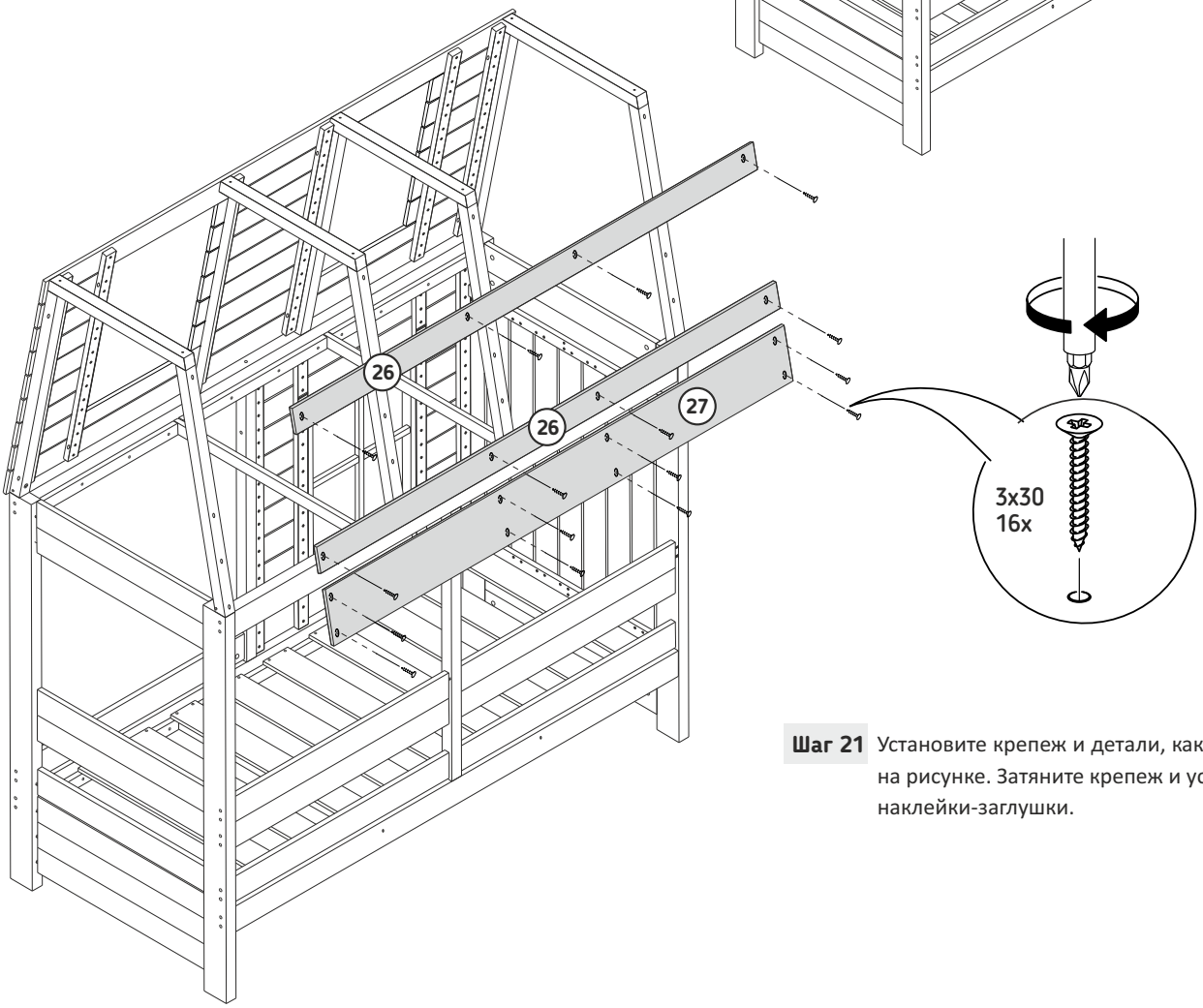

Шаг 21 Установите крепеж и детали, как показано на рисунке. Затяните крепеж и установите наклейки-заглушки.

12 Установка окон в переднюю стенку крыши

Крепеж

5x50

550

500

8x 8x

Шаг 22 Установите окна в переднюю стенку крыши. Закрепите их евровинтами 5*50. Установите заглушки.

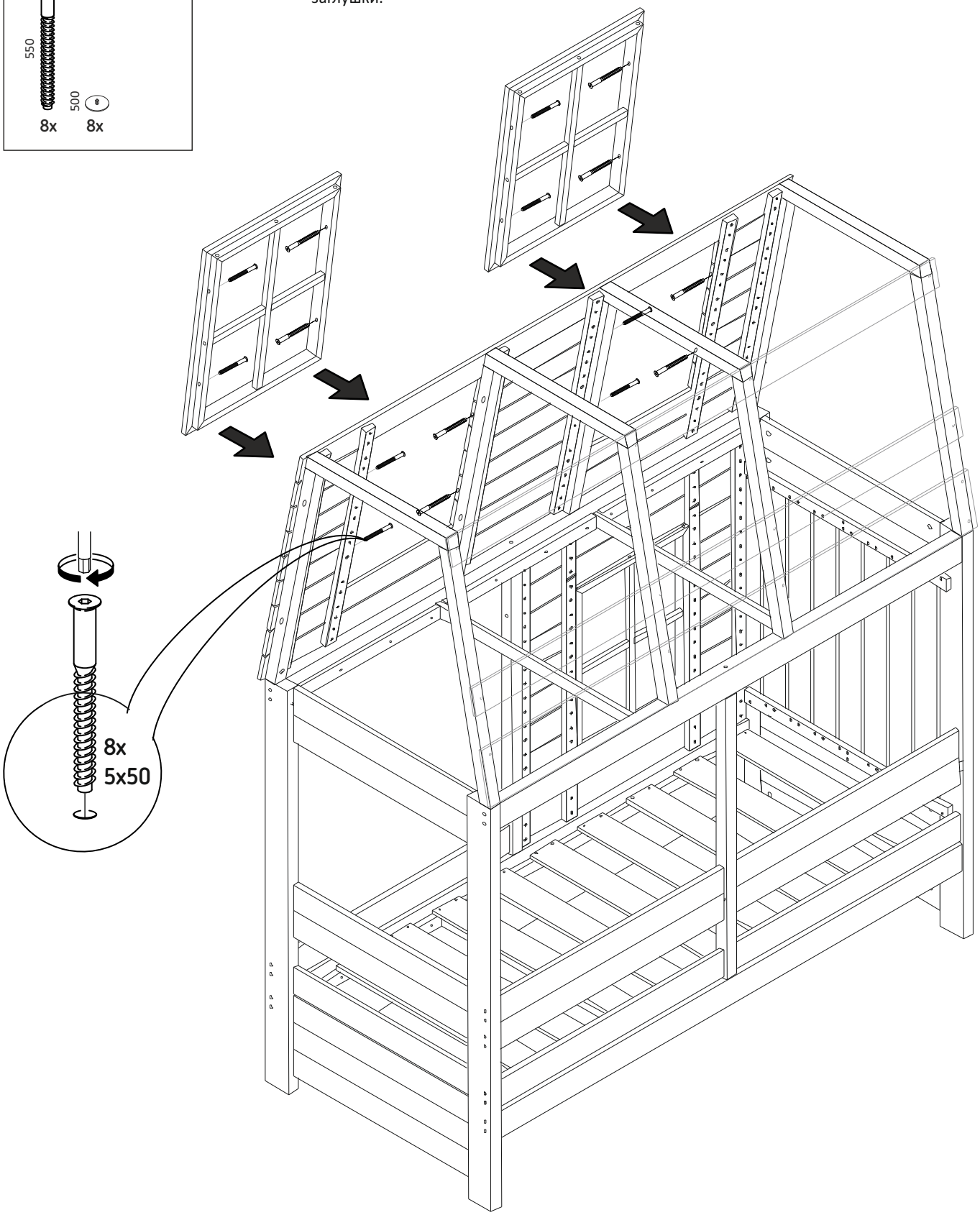

13 Установка верхнего щита крыши и боковой обшивки

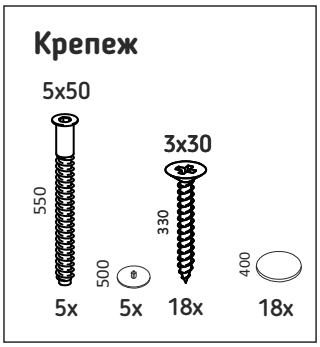

Шаг 23

Установите верхнюю стенку и боковую обшивку крыши, используя саморезы. Затяните крепеж и установите наклейки-заглушки.

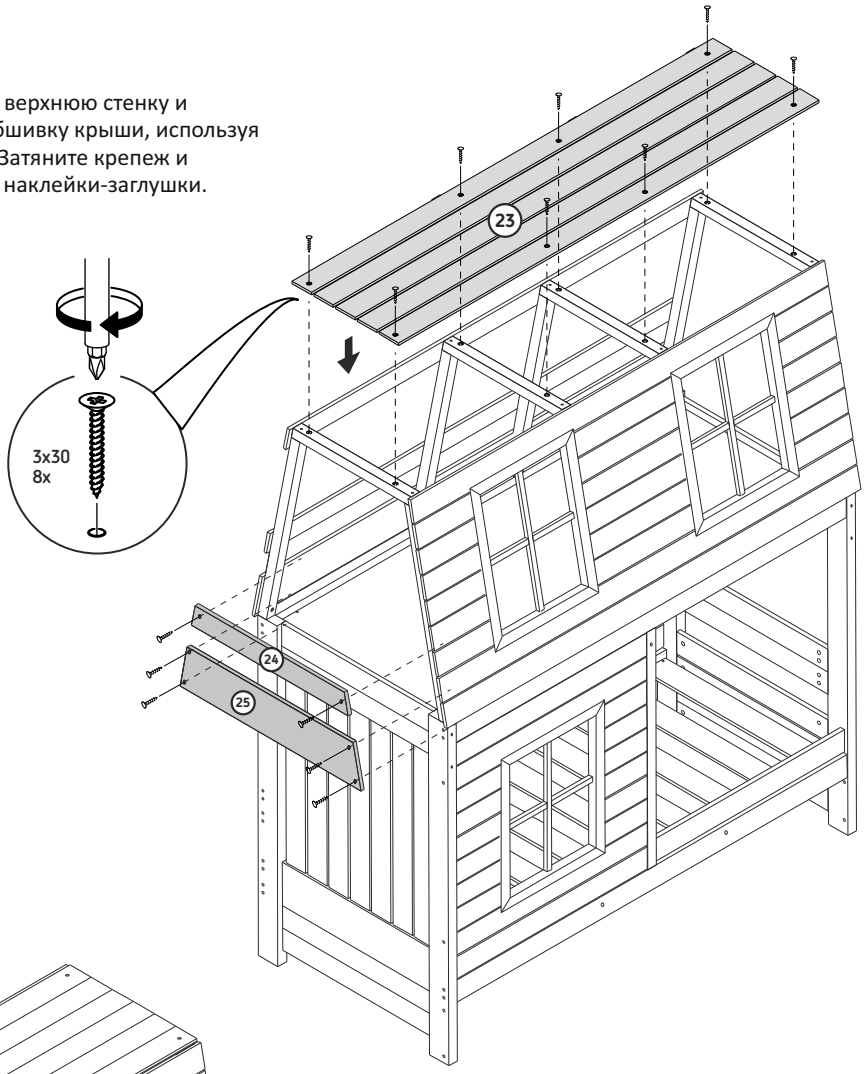

Шаг 24

Установите все декоративные элементы на кровать согласно их расположению и необходимому крепежу, указанному на рисунке. Установить заглушки и наклейки-заглушки.

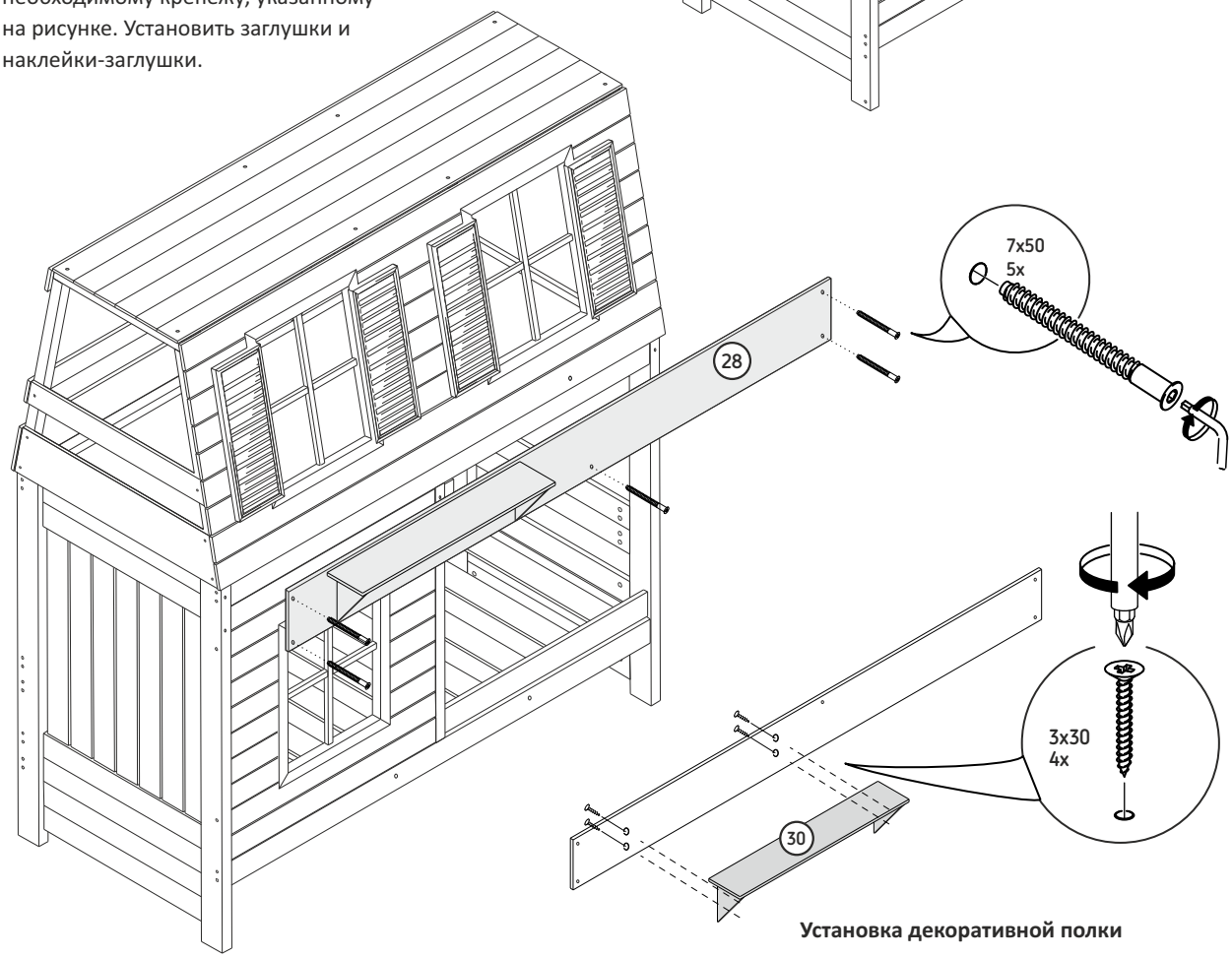

Установка декоративной полки

14 Установка декоративного ящика и лестницы

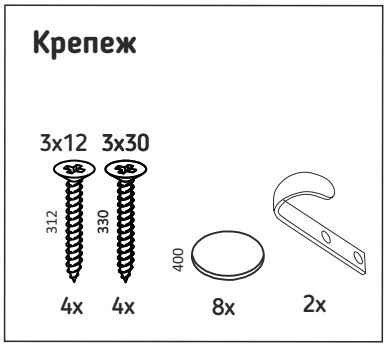

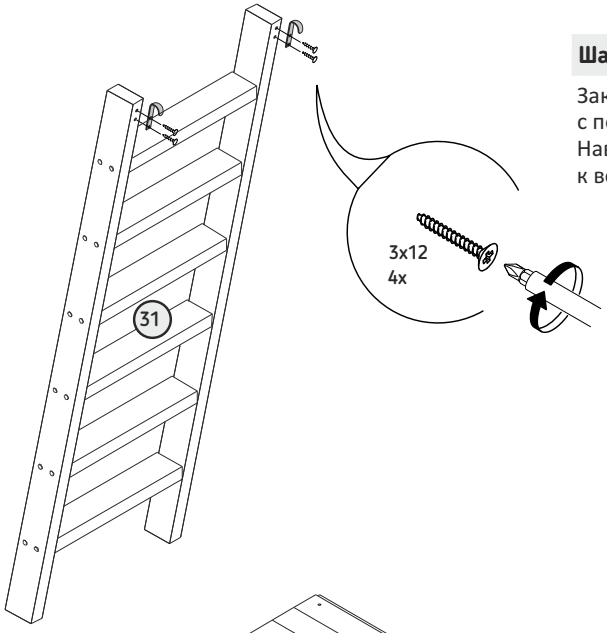

Шаг 25

Закрепите крючки к лестнице, с помощью саморезов. Навесьте лестницу для доступа к верхнему ярусу кроватки.
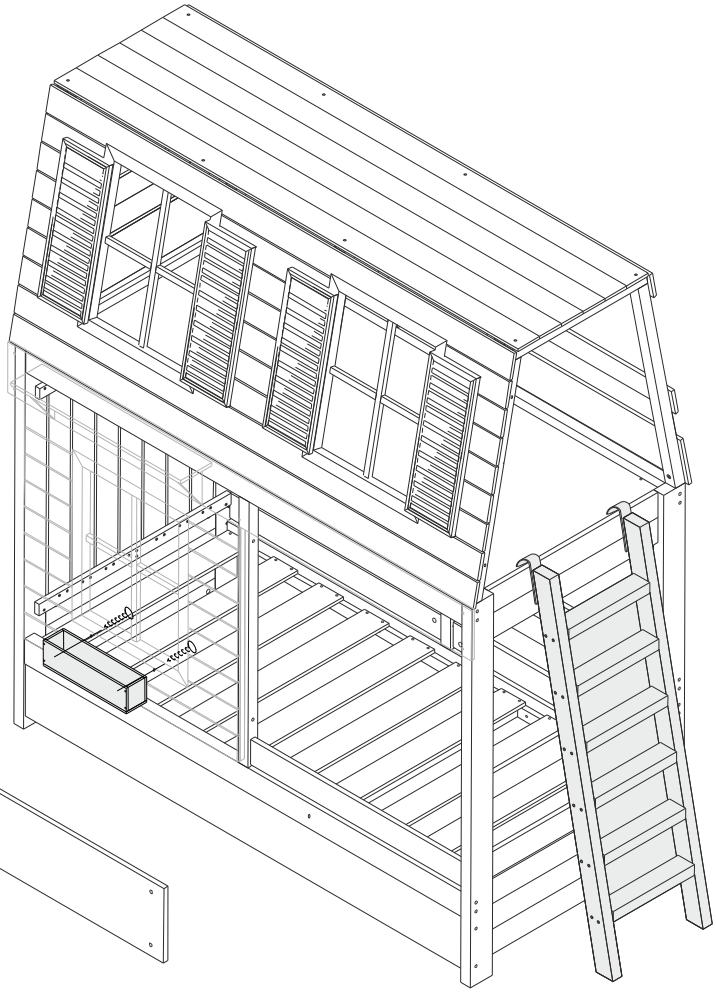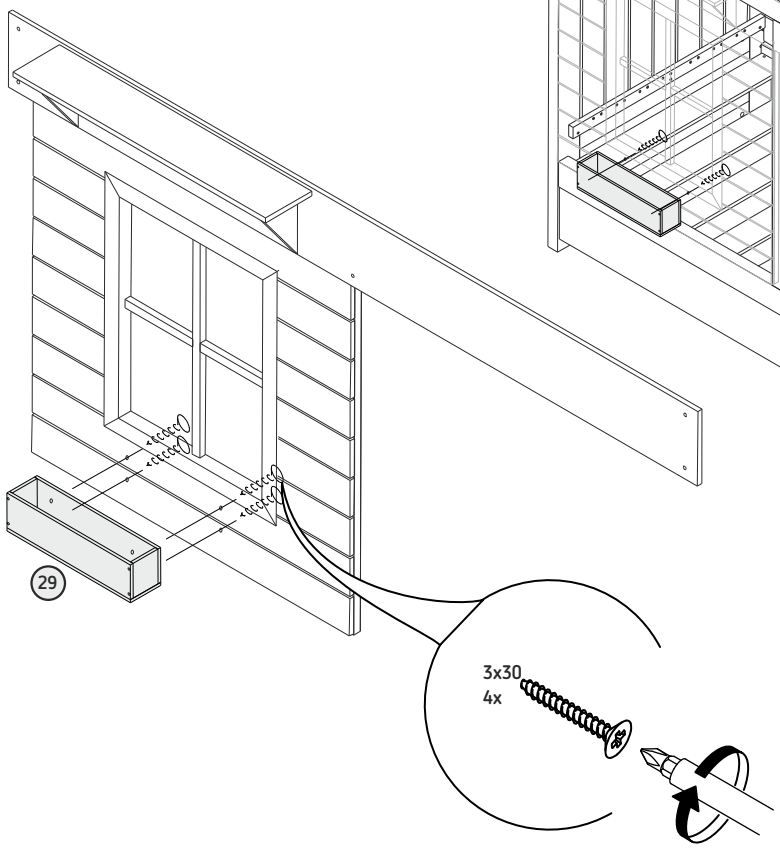
Шаг 26 Установите декоративный ящик и закрепите с обратной стороны передней стенки, с помощью саморезов, как показано на рисунке. Установите наклейки-заглушки.